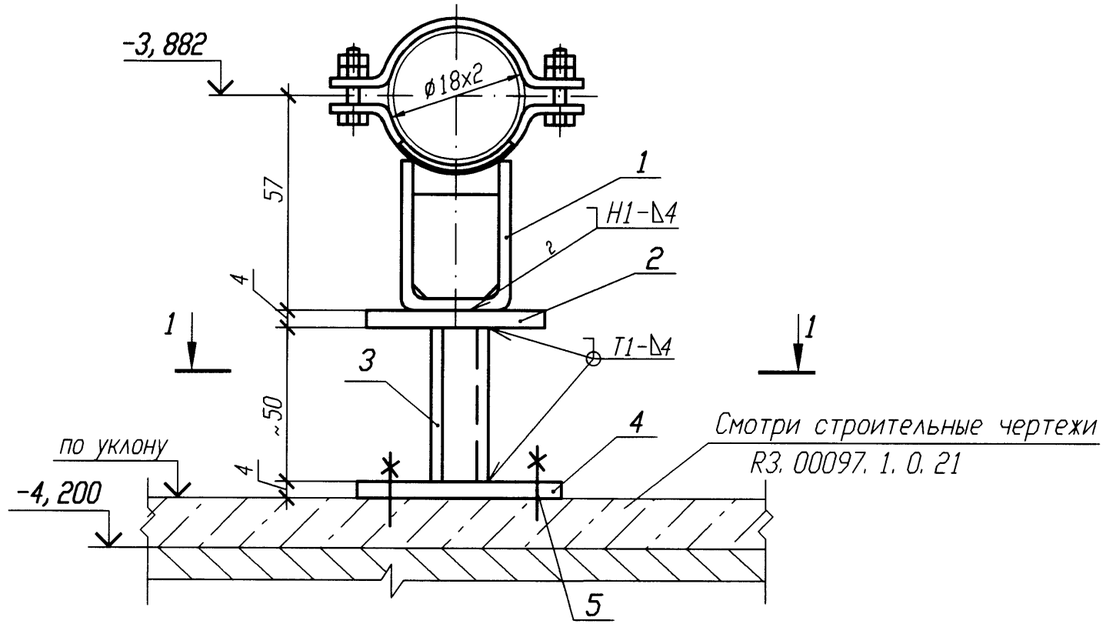

РАЗРЕЗ 1-1

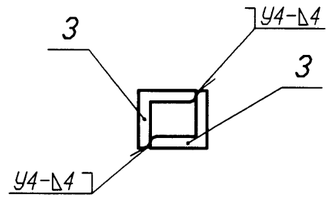

ДЕТАЛЬ ПОЗ. 4

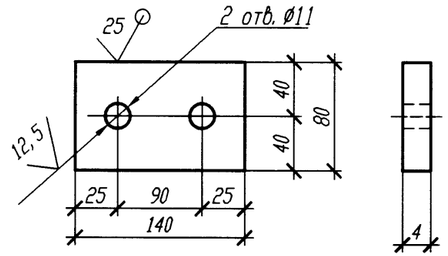

Спецификация деталей

Поз.	Обозначение	Наименование	Кол.	Материал	Масса, кг ед.	Масса, кг общ.	Примечание
1	Л8-512.000	Опора 18У	1	Сборный	0,55	0,55	
2	ГОСТ 19903-74	Лист Б-ПН 4х60х100	1	Вст 3 сп 5 ГОСТ 14637-89	0,19	0,19	
3	ГОСТ 8509-93	Уголок Б 25х25х4 l=100	2	Вст 3 сп 5 ГОСТ 535-2005	0,15	0,3	
4	ГОСТ 19903-74	Лист Б-ПН 4х140х80	1	Вст 3 сп 5 ГОСТ 14637-89	0,35	0,35	
5	ГОСТ 28778-90	БСР 10х100 У3	2	Сборный	0,09	0,18	
	ГОСТ 2246-70	Проволока		СВ-08Г2С			
	ГОСТ 9467-75	Электроды		УОНИИ 13/45			
				Итого:		1,57	

1 Привязку опоры смотри 3UV01Z80.
2 Сварку производить по ГОСТ 5264-80.
3 Сварку опоры с трубопроводом производить по Л8-512.000.
4 Отметка трубопровода подлежит уточнению в соответствии с уклоном трубопровода.
5 Деталь поз. 3 обрезать на монтаже с уточнением по месту.
6 Изготовить один комплект.

АРХИВНЫЙ ЭКЗЕМПЛЯР

Изм.	Кол. уч.	Лист	N док.	Подп.	Дата
Инж. 1к.		Куланова			19.01
Пров. вед. инж.		Веренцова			20.01
Пров. нач. гр.		Жук			20.01
Н. контр		Краснояров			24.01

Инв. N подл. R3. 00138. 1. 0. 11
Лист 330

R3. VF10. 3012. 011. 02. 00. 083

Ростовская АЭС Блок 3

Реакторное отделение
Негерметичная часть
Трубопроводы технической воды группы "А"
Обвязка вентустановок

Стадия	Лист	Листов
Р		1

Опора неподвижная 3UV01Y004

ОАО "НИАЭП" 2011

Номер опоры	Рабочее состояние						Холодное состояние						Сейсмическое состояние					
	Усилия, кН			Моменты, кН·м			Усилия, кН			Моменты, кН·м			Усилия, кН			Моменты, кН·м		
	Px	Py	Pz	Mx	My	Mz	Px	Py	Pz	Mx	My	Mz	Px	Py	Pz	Mx	My	Mz
3UV01Y004	0	0,11	-0,05	0,01	0	0	0	-0,01	-0,02	0	0	0	0,05	0,09	0,01	0	0	0,02

Инв. N подл. R3. 00138. 1. 0. 11 | Подп. и дата 1/28. 02. 12 | Взам. инв. N

Формат А3